SolidCAM

SolidWorks 的黃金夥伴

高速加工CAD/CAM系統

SolidWorks Certified CAM Product

SolidWorks Certified Gold Product

www.camright.com

全球成長最快速的CAD / CAM系統　SolidCAM

SolidCAM公司創建於1984年，總部位於以色列，其120多個銷售管道，遍佈台灣、美國、英國、法國、德國、加拿大、新加坡、印度、日本、中國等全球46個國家。SolidCAM創始人和首席運營長-Emil Somekh博士在CAD/CAM開發和應用方面擁有30多年的專業經歷。

SolidCAM增長迅速，全球權威戰略顧問公司CIMdata NC 軟體市場的報告中命名SolidCAM為連續7年增長速度最快的CAM軟件供應商。年增幅平穩保持在30%以上。SolidCAM現有超過20,000家工業和教育用戶，廣泛分布于製造業、電子、醫療、消費品、機器設備、汽車、航太、模具和快速成型等等行業廣泛應用。

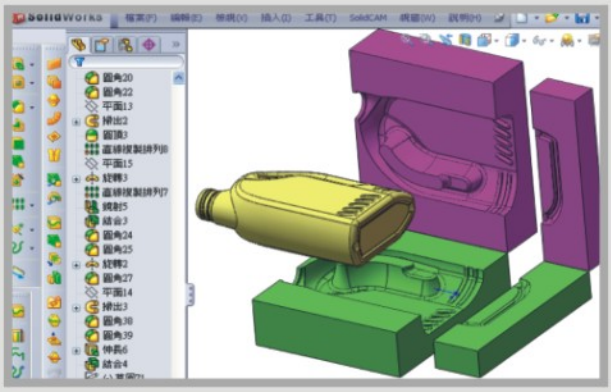

世界一流高速加工系統—SolidCAM

SolidCAM 高速加工，是一套非常強大的高速加工系統，經過市場驗證，其對於模具、航太零件、電子零件和複雜3D零件等高速加工都非常有效，SolidCAM提供了獨一無二的進給和快速移動的高速軌跡。

SolidCAM 高速加工能夠順滑進刀切削和退刀路徑，因維持順滑，連續的刀具連轉軌跡，以滿足高速加工中高速進給，和避免停頓需求。

SolidCAM 高速加工中以最小 Z 高速退刀，進刀也可以產生傾斜角度，圓弧滑順和盡可能的低退刀，這樣有效減少了空跑和加工時間。

SolidCAM 高速加工能夠產生高效率，光滑路徑，防止干涉的刀具路軌跡，提高了曲面加工品質，減少刀具荷載，延長刀具與機器的壽命。

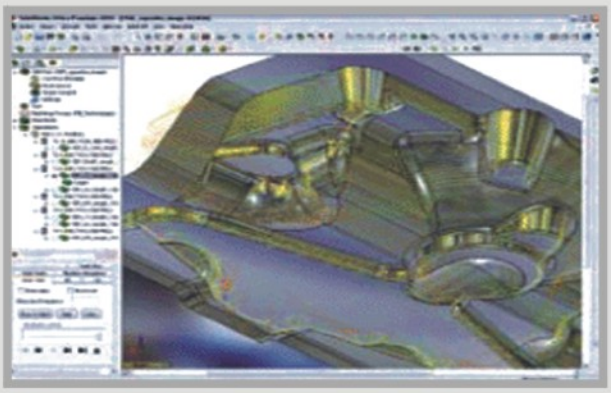

SolidCAM + SolidWorks

黃金合作伙伴・完美組合・參數聯結

SolidCAM 與SolidWorks 組合在同介面之下，所有的操作定義，計算驗證都不脫離SolidWorks環境，對於機械加工的2D和3D幾何模型完全與SolidWorks設計幾何模型相關聯，當SolidWorks設計模型產生變更的時候，SolidCAM能夠幫助使用者自動根據所有的模型進行同步更新，以減少因設計變更，而有加工幾何模型錯誤困擾。

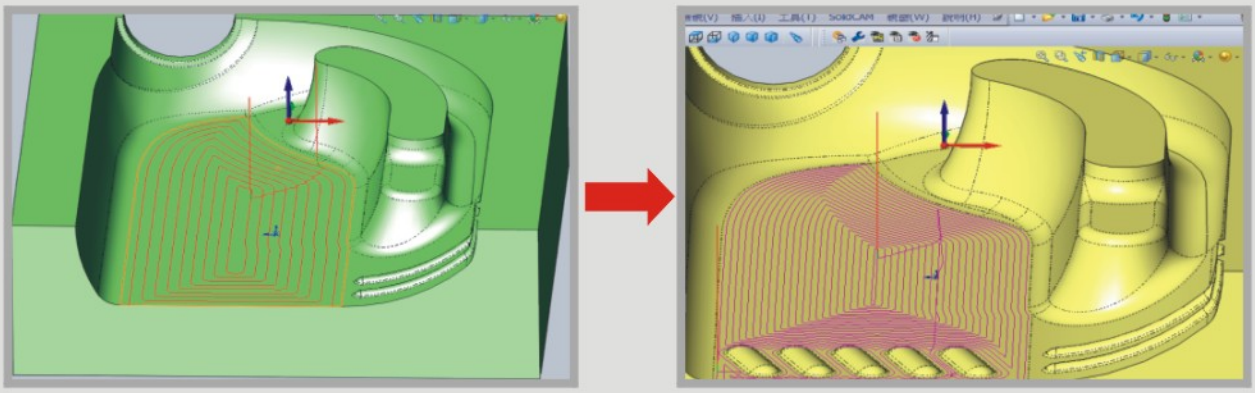

2.5D銑削

SolidCAM以最新的刀具路徑技術,提供最快、最強大和最容易產生2.5D刀具路徑。

功能：包含面銑加工、輪廓、3次元輪廓、袋狀、鑽孔、銑牙、開槽、T型槽、規則斷面、圓柱四軸、4/5軸定位等 加工。

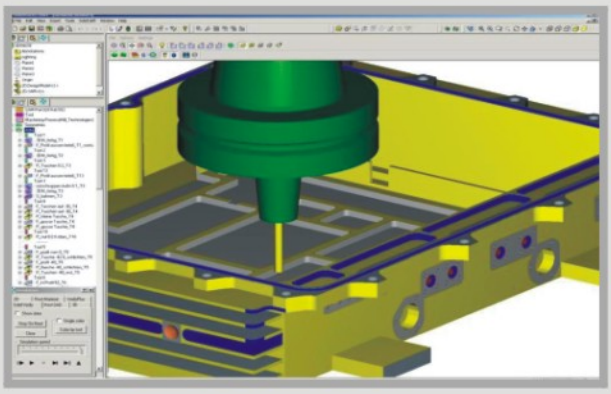

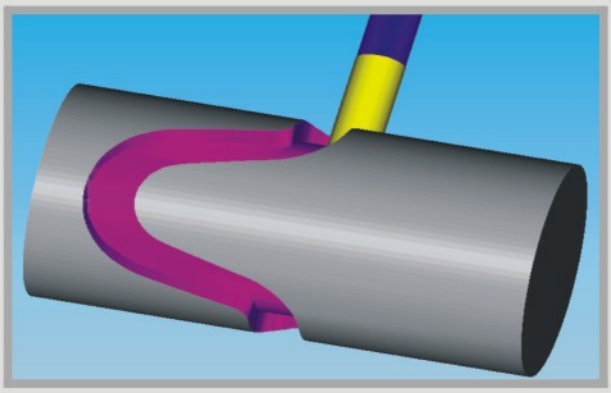

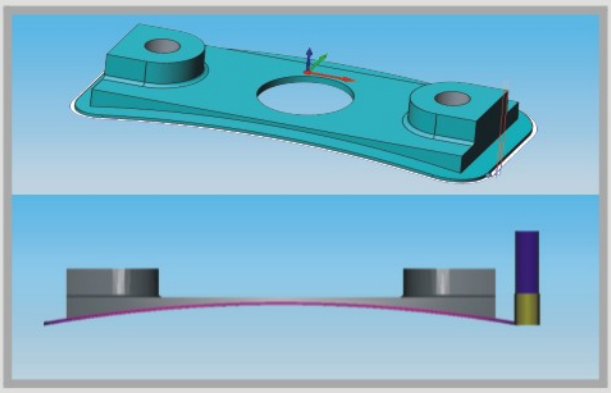

3D高速曲面加工 (HSS)

SolidCAM的高速曲面加工（HSS）採用五軸加工策略用於3軸加工，對於單曲面、局部曲面、或有倒角曲面，能簡易、快速加工，其加工策略有：平行切削、與曲線平行、平行曲面、垂直於曲線、曲線之間變體、曲面之間變體、投影等加工方式。

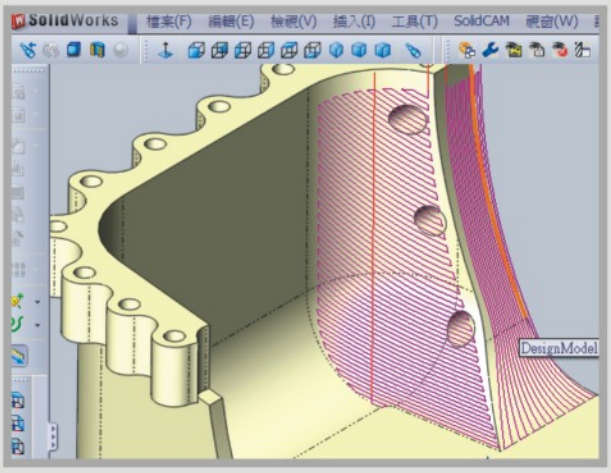

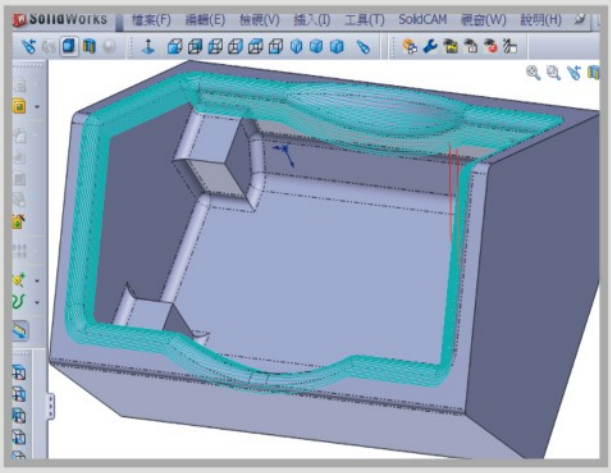

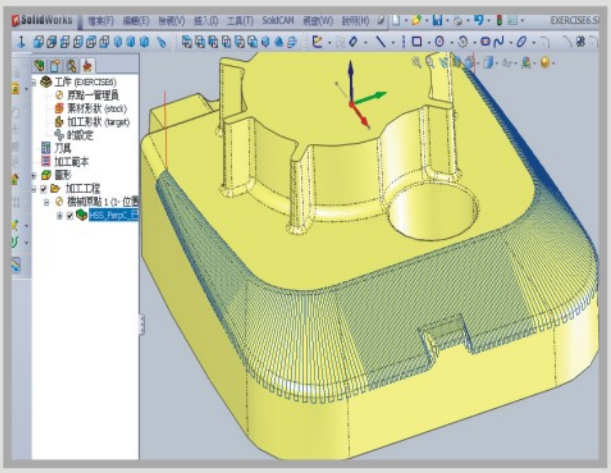

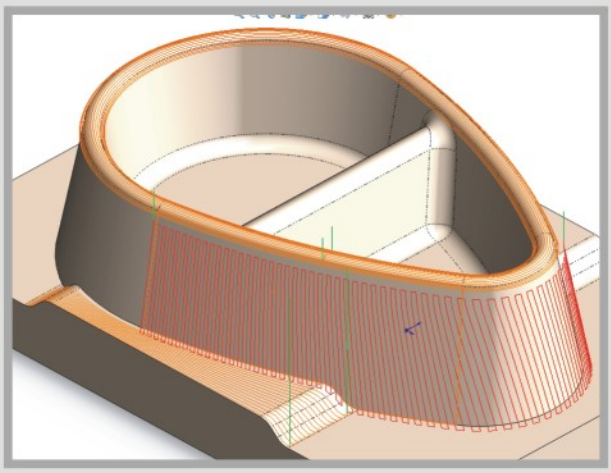

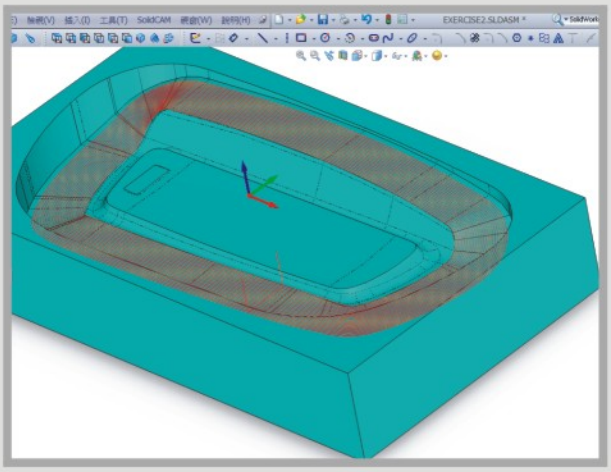

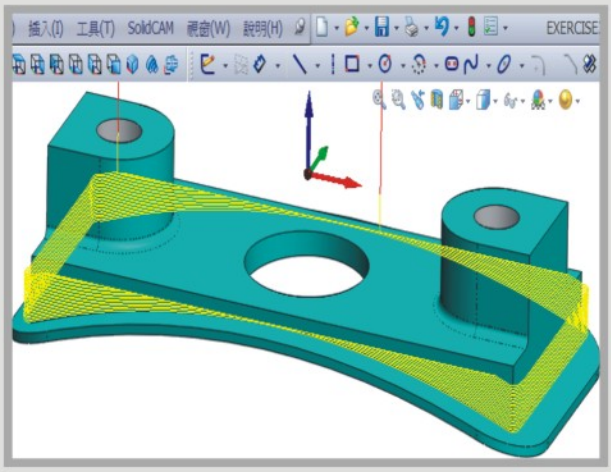

3D高速加工 (HSM)

SolidCAM高速加工採用德國DepoCAM核心，並經以色列、印度等工程師加以改進，是一套先進、優質化刀具路徑的高速切削系統，其粗加工策略有環繞、雙向、殘料等粗加工；精加工策略有：等高、螺旋等高、平面、平行切削、放射狀、螺旋狀、兩特徵線、補正、邊界投影、殘料清角、3D等距環繞、單刀清角、多刀清角、3D圓角偏移、稜柱部分：組合成等高…等等加工方式。

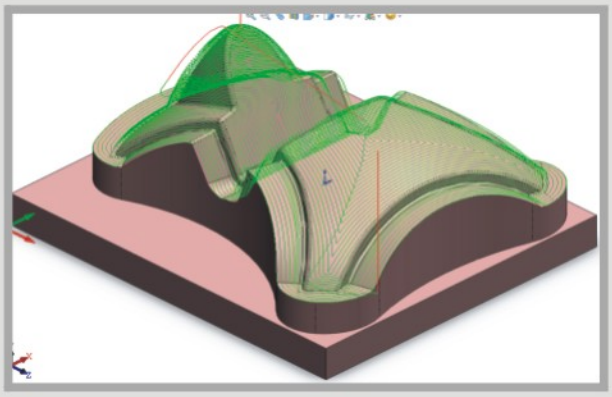

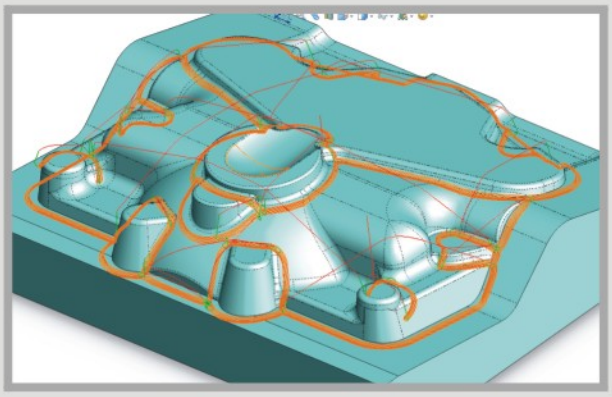

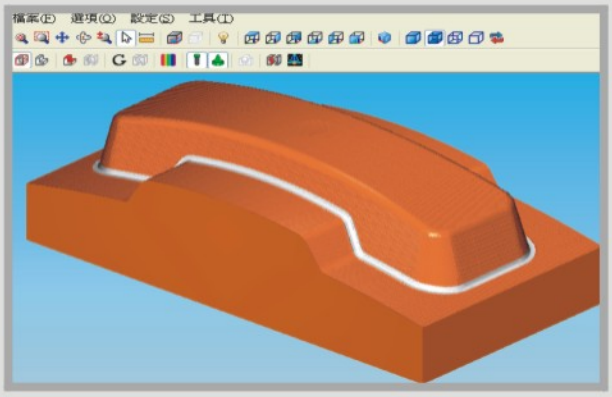

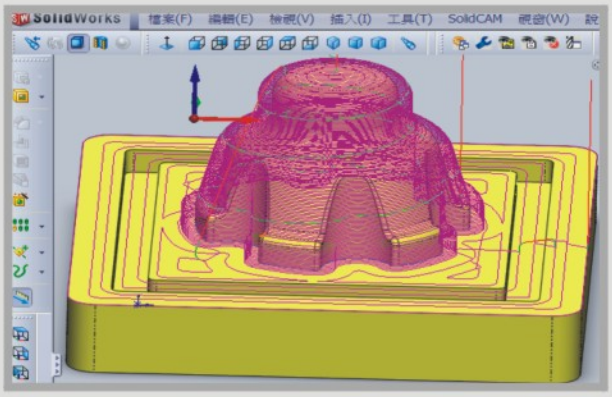

電極精靈

可自動產生電極零件圖及製造所需報表。

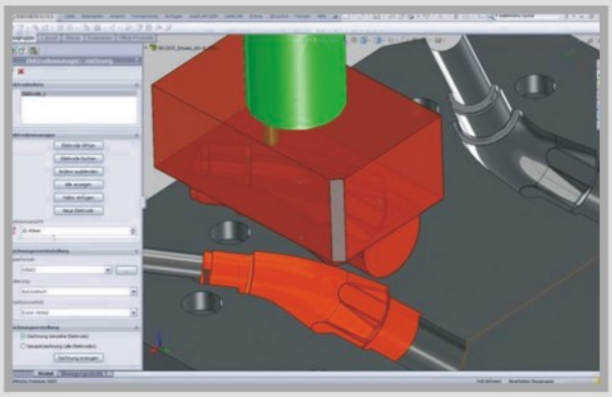

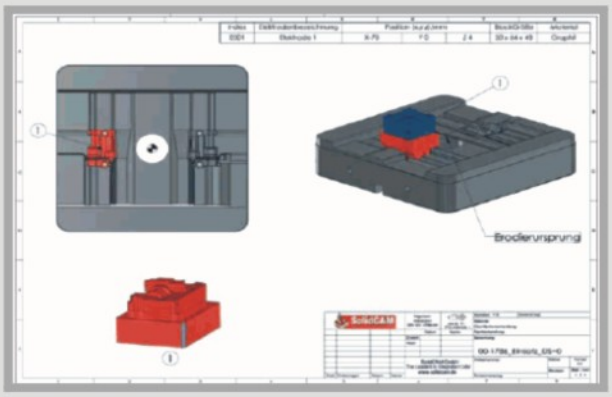

三軸轉五軸加工

可將3軸模具加工程式轉換為五軸加工程式。

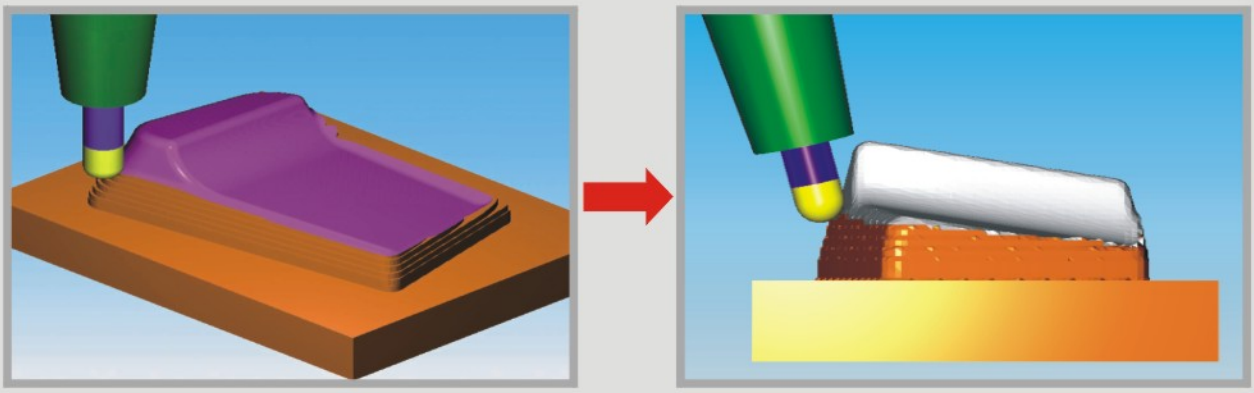

四/五軸同動加工

＊SolidCAM 5軸提供了多軸定位加工、多軸同動加工、多軸車銑複合加工及多軸鑽孔。

＊SolidCAM 5軸提供各式的精粗加工及葉輪、汽門、圖形投影、母模、電極、渦輪葉片等加工。

＊SolidCAM針對葉輪提供專門的解決加工方式。

＊強大的刀具干涉檢查工具，避免刀具和刀柄及機器等其他組件干涉。

＊可作整部機器實體模擬，顯示機台的線性及旋轉運動。

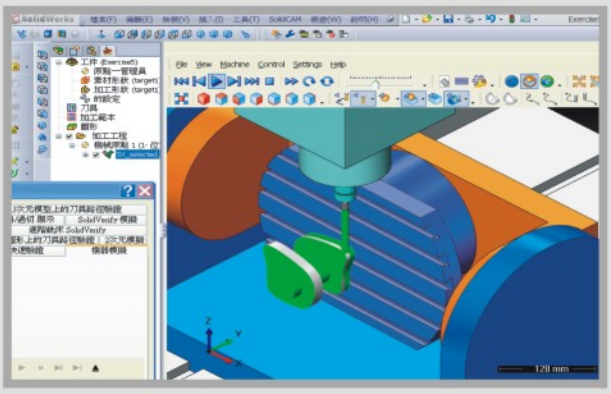

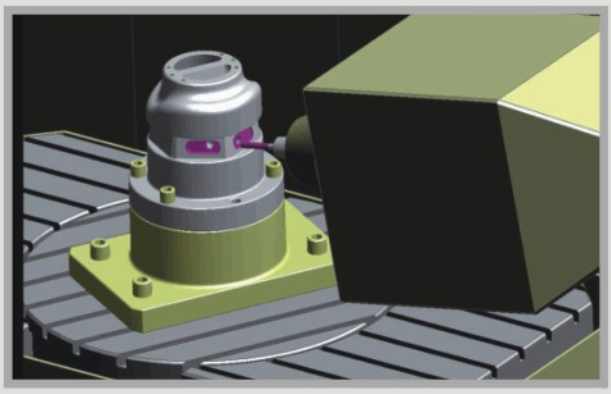

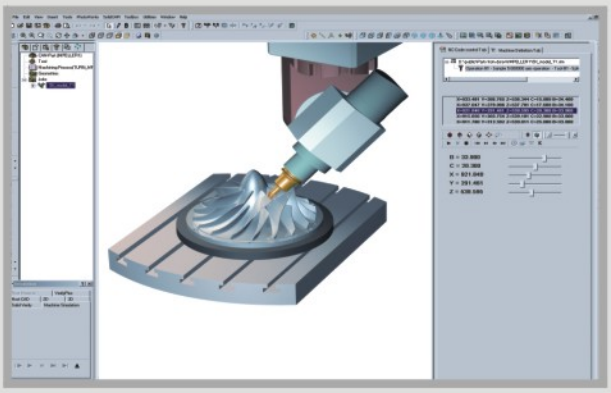

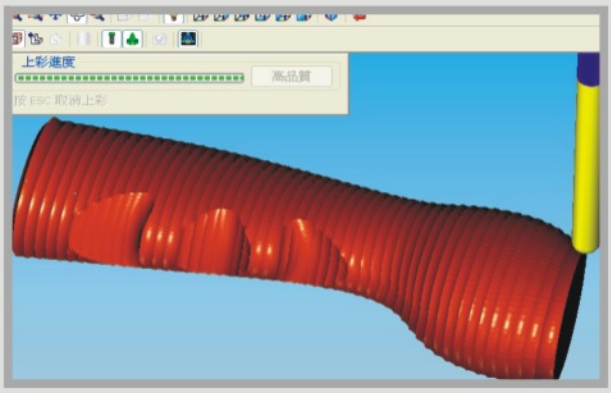

車銑複合加工

SolidCAM只要購買車床模組之後，再選購銑床模組就可以用於車銑複合機器所需NC碼。SolidCAM車銑複合加工依選購銑床模組不同，可用於2.5D、3D、4/5軸定位、4/5軸同動加工。適用於雙主軸、XZC軸、XZCY軸、XYZBC軸等多樣式車銑複合機器使用。

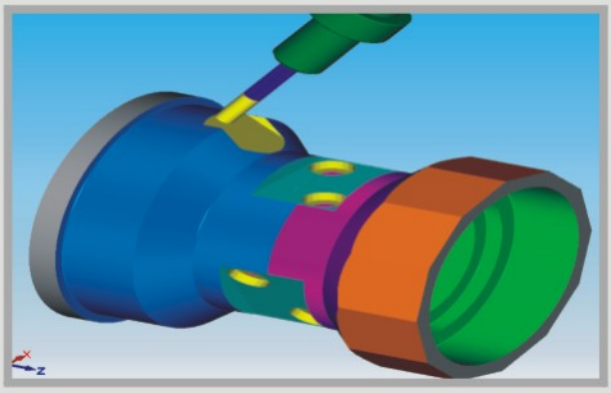

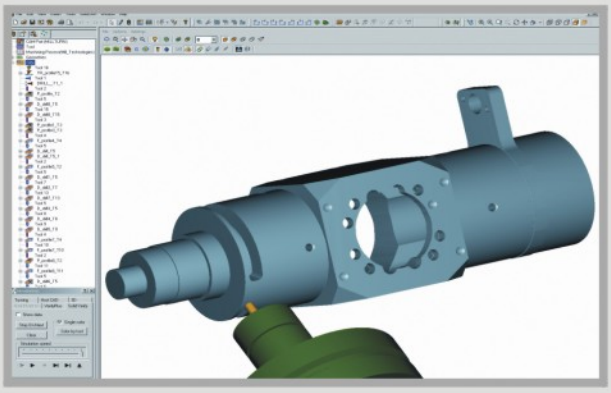

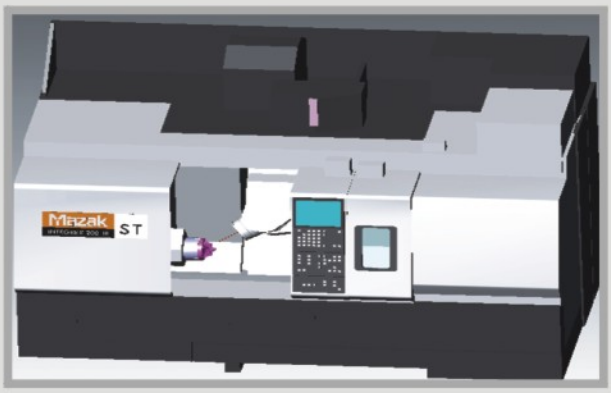

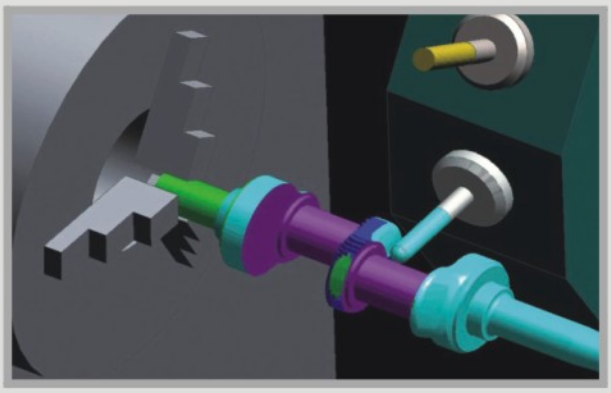

多面加工

* 自動旋轉到用戶定義的工作平面
* 路徑可陣列、鏡像、旋轉等
* 複雜的多面模型SolidCAM可快速定義加工平面及加工原點
* SolidCAM4/5軸定位加工能夠進行真實實体模擬，而且在過程中可以隨時用旋轉、平移、縮放等來檢查各面加工的情況。

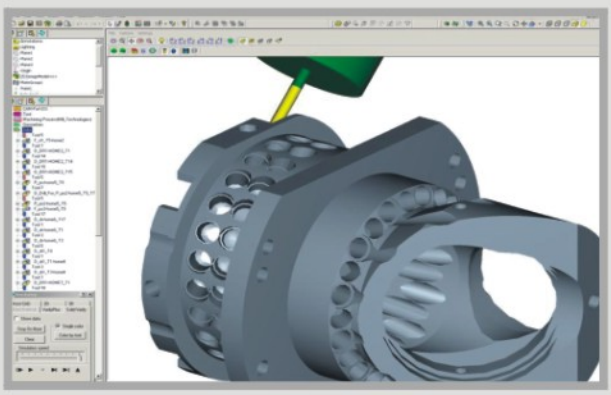

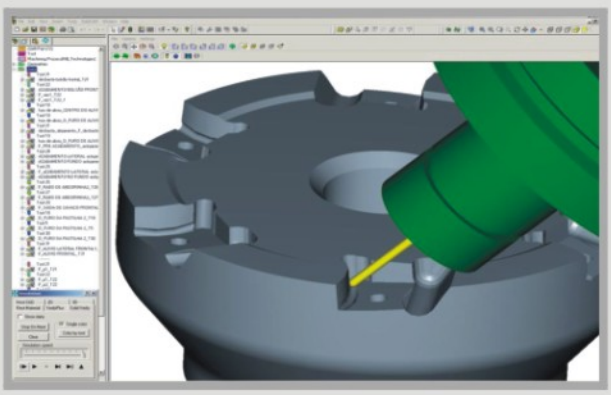

imachining by SolidCAM 是CNC機器加工的一場革命性突破，切削速度比舊的切削方式快2~3倍，客戶可以使用現有設備進行更快、更準、甚至最小的刀具，用於切削最堅硬的材料，imachining是完全自動化系統，可自動調整材料幾何形狀、刀具、機器的能力，帶領用戶完成整個操作，省去反覆試驗的方式來調整加工參數。把數百位 CAM 高手的知識和經驗，傳承在你手掌上，想像一下imachining。

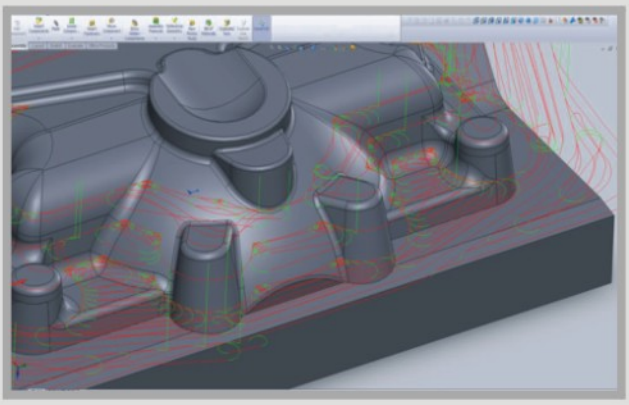

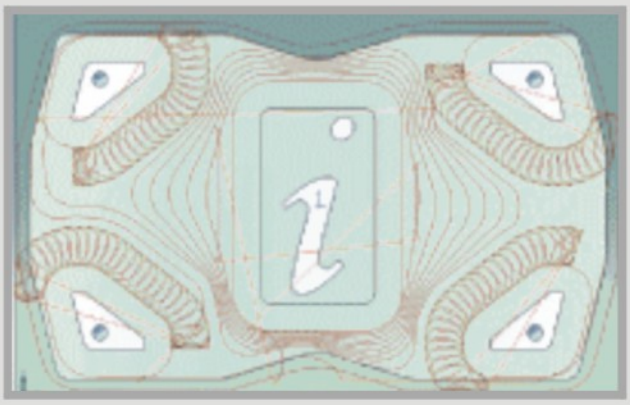

線切割

＊支持垂直或錐度的 2 軸線切割機
＊支持上下異形的4軸線切割機
＊有自動切槽程序防止殘料掉落
＊3D實体動態模擬
＊支持Sodick、Charmilles、AGIE、FANUC、HITACHI、MAKINO ONA、MISUBISHUI 等線切割機

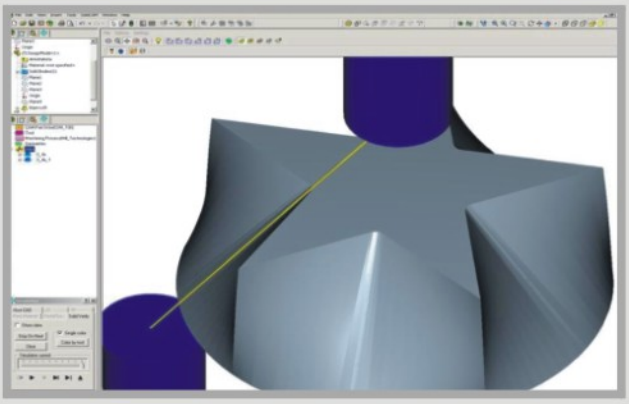

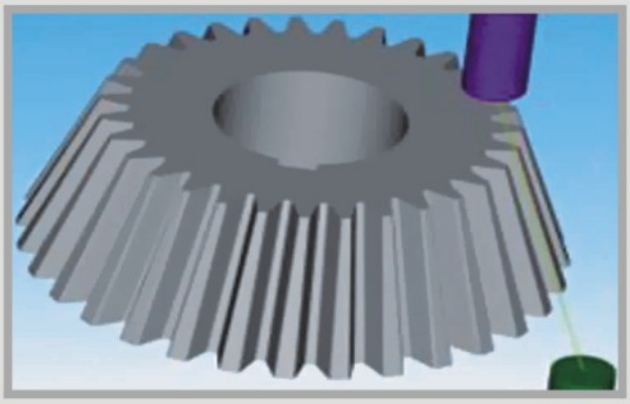

台灣總代理 廣來科技有限公司

桃園市中正路1318號7樓

電話：(03)317-5156　傳真：(03)355-7762

E-mail:cam.right@msa.hinet.net

www.camright.com